SIPHONS ABLÄUFE

# HL Ревизии за водосточни тръби

## 17. Отводняване на дъждовната вода

17

# HL Ревизии за водосточни тръби

## Базова информация за проектиране и изпълнение

Към строителните стандарти за изграждане на една модерна сграда се причислява и надеждното отвеждане на дъждовните води в канализацията или в попивни шахти.Връзката между външната водосточна тръба и канализационната тръба се оформя оптимално с ревизия за водосточни тръби.

Ние систематизирахме за Вас някои съвети за проектиране и изпълнение:

▲ Външната водосточна тръба, когато преминава в хоризонталния канализационен клон, трябва да притежава възможност за почистване, което прави прехода да бъде лесно достъпен за поддръжка и ревизия.

▲ Външни водосточни тръби, които са заустени в смесена канализация трябва да бъдат снабдени със затвор срещу миризми, но устойчив против залеждане, когато се очаква обилен приток на канални миризми.

▲ Данните на отводняваните максимални покривни площи зависят от дебитите през водосточните тръби според EN12056-3 и един минимален оразмерителен дъжд от 300 л/(с х хектар)

▲ Извлечение от ÖNORM B2501
При дъждовните водосточни тръби, които са положени по външните стени на сградата, се изисква полагането на ревизии за водосточни тръби. Те служат също като възможност за ревизия.

Съществени норми/Директиви

ÖNorm B2501. . . . Отводнителни системи за сгради
DIN 1986-100 . . . . Отводнителни системи за сгради и площадки
EN 12056 . . . . . Гравитачни канализационни системи вътре в сградите

Дебит: 11 l/s: с повече от 50% увеличен!

Капакът и клапата против миризми са заводски снабдени с уплътнителни езици - намаляват излизането на каналните газове, при свързване към смесена канализационна мрежа

Свързване с водосточните тръби: възможно до Ø 120мм

Листоуловител: по-голям, но и с преливна функция; даже и да се запълни с листа, листоуловителя все още може да осигури оттичането на дъждовната вода

Изходната тръба: DN110 и DN125 в една отточна тръба

Дръжка: улеснява отварянето на капака

Компенсационна входна тръба: ексцентрично и хоризонтално регулируема; с 50мм височина, за да се компенсират вертикалните линейни удължения на водосточната тръба

# HL Ревизия за водосточни тръби – HL600NHO

При окачените фасади обикновено водосточната тръба преминава между монолитната конструкция и окачената фасада. Тук не може да се използва традиционната ревизия, защото не би било възможно да се отвори капака. Също така се изисква и водоплътно свързване на елементите на водосточната тръба една с друга и разбира се също водоплътно съединяване с ревизията. За това беше разработено едно оптимално решение: HL600NHO! Едновременно с всички предимства на новата ревизия за водосточни тръби HL600N, но в допълнение и с хоризонтален вход с муфа DN110!

# HL Ревизия за водосточни тръби – HL601i
# Подходяща наставка за всеки вид подови настилки

С новата наставка HL601i (i - като индивидуална) ревизията за водосточни тръби HL600N може да бъде визуално адаптирана към различните подови настилки около къщата - дори след монтажа на ревизията!

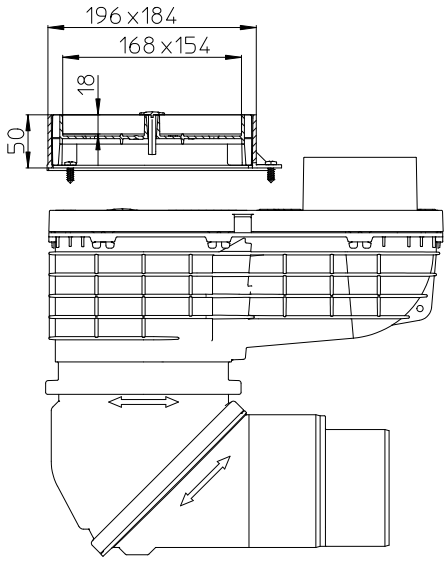

# HL Ревизия за водосточни тръби – HL600N Ръководство за монтаж

1. Ревизията за водосточни тръби се позиционира

2. Изберете подходящата компенсационна тръба и я поставете

3. Свържете водосточната тръба

4. Настройте посоката и ъгъла на отточната тръба

5. Свържете канализационната тръба
DN110 - директно
DN125 - чрез отрязване!

6. Готово

# HL Ревизия за водосточни тръби – HL600N Поддръжка / Почистване

1. При замърсяване например от листа

2. Повдигнете капака за почистване

3. Изпразнете листоуловителя

# HL Ревизия за водосточни тръби – Продукти – Данни

## HL600N Ревизия за водосточни тръби с висок дебит и шарнирна безстепенна отточна тръба
## HL600NG Ревизия за водосточни тръби като HL600N, но с видими части от чугун

### Данни

| | |
|---|---|
| Дебит | DN100: 10l/s<br>DN125: 11l/s |
| Материал | HL600N: PP<br>HL600NG: PP/Чугун |
| Вход | Компенсационни пръстени DN80, DN100, DN120 |
| Изход | По избор DN110/125, от вертикално до хоризонтално оттичане, безстепенна настройка от 0° до 90°, както и хоризонтално въртяща се на 360° |
| Затвор против миризми | Суха клапа със заводски вградено уплътнение |
| Стандарт | DIN 12056, Önorm B 2501 |
| Препоръчва се за | Свързване между водосточна тръба и канализационна тръба, но с ревизионен отвор |
| В комплекта се съдържа | Листоуловител с преливаща функция, хоризонтално регулируеми компенсационни пръстени за водосточни тръби Ø 80, 100, 120 и ревизионен капак с дръжка за почистване |
| Допълнителна информация | Използване за външни площи |

HL600N

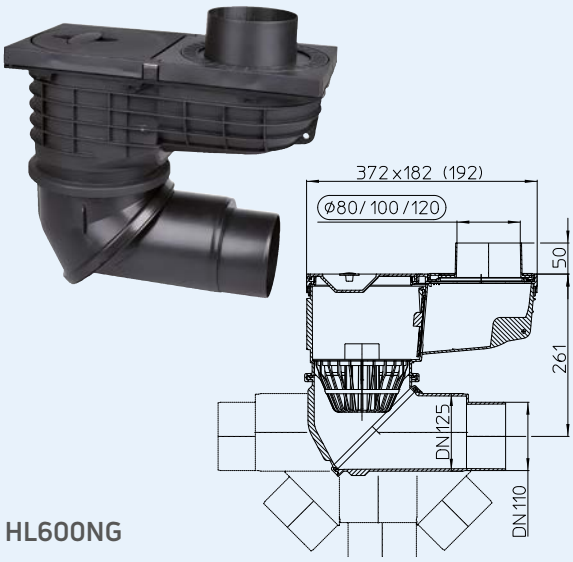


HL600NG

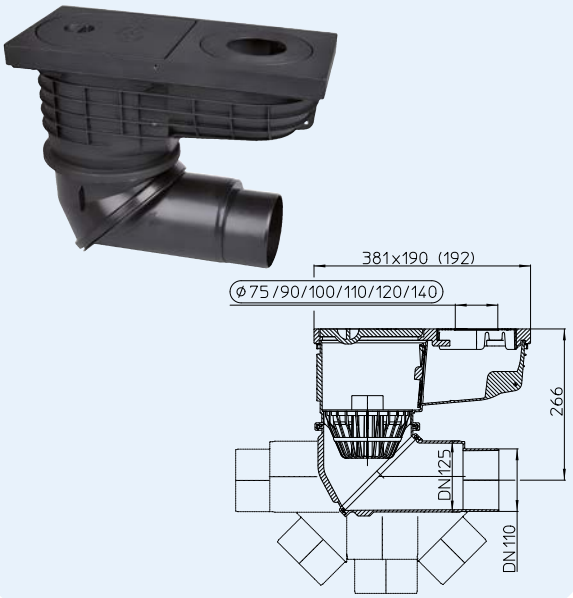


HL600N HL600NG

HL0600N.1E

HL0600N.11E

HL0600N.2E

HL0600N.4E

HL0600N.3E

| HL-Nr | Размер | Видима част | Тегло | EAN | Бр./Опак. |
|---|---|---|---|---|---|
| 600N | DN110/125 | PP | 1627 г | +044122 | 1 |
| 600NG | DN110/125 | Чугун | 8800 г | +044696 | 1 |

## HL601i Индивидуална наставка за HL600N/ HL600NHO

### Данни

| | |
|---|---|
| Материал | PP |
| Височина | 5 cm |
| Препоръчва се за | Запълване с филц или настилка. Чрез монтажа на наставката ревизията може оптично да се адаптира към предвидената външна настилка (филц, плочи, плочки...) За почистване или за достъп до канализационната тръба наставката лесно може да се повдигне от дръжката |

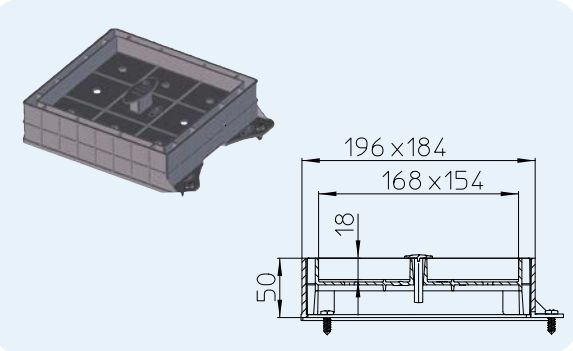

| HL-Nr. | Размер | Тегло | EAN | Бр./Опак. |
|---|---|---|---|---|
| 601i | 196x184 mm | 328 г | +044191 | 1 |

## HL600NHO Ревизия за водосточни тръби със страничен вход за окачени фасади
## HL600NGHO Ревизия за водосточни тръби като HL600NHO, но с видими части от чугун

### Данни

| | |
|---|---|
| Дебит | DN100: 10l/s<br>DN125: 11l/s |
| Материал | HL600NHO: PP<br>HL600NGHO: PP/Чугун |
| Вход | DN110 Муфа |
| Изход | По избор DN110/125, безстепенна настройка от 0° до 90°, от вертикално до хоризонтално оттичане, както и хоризонтално завъртане на 360° |
| Затвор против миризми | Суха клапа със заводски вградено уплътнение |
| Стандарт | DIN 12056, Önorm B 2501 |
| Препоръчва се за | Свързване към водосточна тръба идваща от окачена фасада и водоплътна тръбна система с канализационната тръба |
| В комплекта се съдържа | Листоуловител с преливаща функция и ревизионен капак с дръжка за почистване |
| Допълнителна информация | Използване за външни площи |

HL600NHO

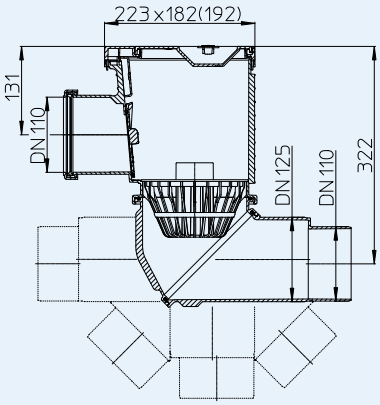


HL600NGHO

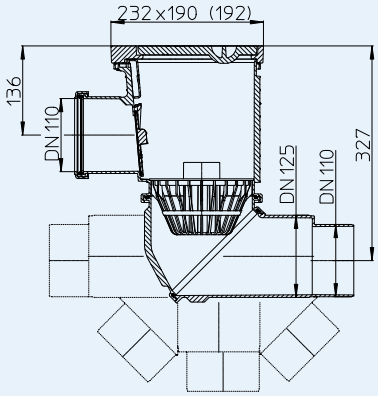


HL600NHO HL600NGHO

HL0600N.2E

HL0600N.4E

HL0600N.3E

| HL-Nr | Размер | Видима част | Тегло | EAN | Бр./Опак. |
|---|---|---|---|---|---|
| 600NHO | DN110/125 | PP | 1556 г | | 1 |
| 600NGHO | DN110/125 | Чугун | 6400 г | | 1 |